MÜPRO

VARIO-Bolzengelenk

verzinkt

Anwendung

- Abspannung von Installations-schienen
- Versteifung von Rahmen-konstruktionen
- Abspannung von Rohrschellen

Ihre Vorteile

- Stufenloser Verstellbereich
- Einfache Handhabung - geringer Montageaufwand
- Vielseitige Einsatzmöglichkeiten
- Kompatibilität mit bestehenden Installationsschienensystemen

Produktleistungen

Max. empfohlene Belastung Zug [N]		
0°	45°	90°
	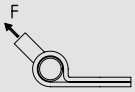	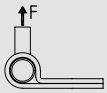
4.000	3.000	1.000

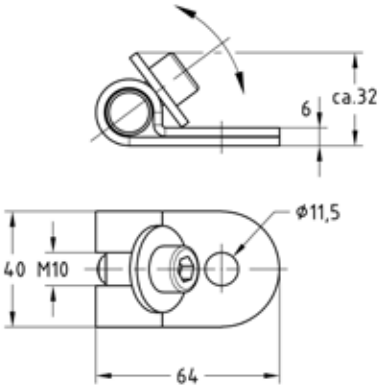

Anschlussgewinde	**Artikel-Nr.**	Abgabeeinheit	Mengeneinheit
M10	**170452**	20	Stück

Beim Kontern sind zwei Muttern zu verwenden.

01/2025