MÜPRO

Collier point fixe Type 170 FL

électrozingué

Application

- Rupture du pont thermique sur des tuyauteries d'eau froide
- Collier point fixe complet pour les tuyauteries d'eau glacée
- Idéalement adapté pour la fixation et la reprise de fortes charges
- Fixation des tuyauteries d'eau glacée en intérieur
- Notamment pour les gros diamètres nominaux

Avantages

- Aucun contact direct entre le collier et le tube froid, suppression du pont thermique
- Plus faible transmission de chaleur
- Montage facilité

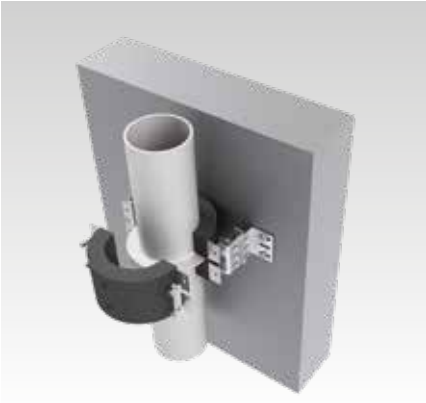

- Adapté à la fixation de tuyaux en acier selon le DIN EN 10022

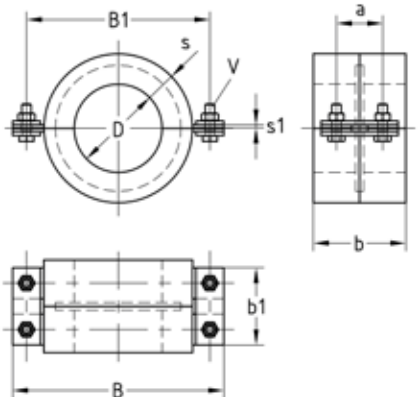

Informations Techniques

Matériau collier/bague de pression	S235JR
Matériau coquille ISO	Polyuréthane, noir
Densité [kg/m³]	250
Conductivité thermique	λ = 0,045 W/mK
Classement au feu	B2 selon DIN 4102 (normalement inflammable)
Résistance à la température	-45 °C à +105 °C
Résistance à la diffusion de vapeur d'eau	μ = 2.500
Résistance à la compression	4,3 N/mm² à 23 °C

Diamètre extérieur du tube D [Pouces]	[mm]	Épaisseur d'isolation s [mm]	Charge maximale admissible axiale [N]	Charge maximale admissible radiale [N]	Dimensions [mm] a	b	b1	B	B1	s1	V	Code article	Conditionnement	Unité
2"	60,3	30	1.000	1.440	50	100	80	159	140	2,5	M8	**153065**	1	Pièce
2½"	76,1		2.500	3.600			90	203	173	4	M10	**150707**		
3"	88,9		3.000	4.300				211	181			**150708**		
4"	114,3	40	4.000	6.900	60	120	100	274	238		M12	**150709**		
	133		4.500	7.700				300	264			**167131**		
5"	139,7			8.100								**150710**		
6"	168,3		6.000	9.700				328	288			**152055**		
8"	219,1	60	9.000	23.000	100	200	140	439	399			**159107**		
	273		12.000	28.000				493	453		M16	**156831**		
	323,9		15.000	32.800				544	504			**165046**		
	355,6		17.000	36.000				576	536			**160913**		

Colliers point fixe Type 170 FL à partir de DN 400 disponibles sur demande.

Colle polyuréthane

Cartouche de 310 ml

Code article	Conditionnement	Unité
122470	12	Pièce

06/2024