Konstruktionswinkel

Edelstahl

Anwendung

- Verbindungselement zur Konstruktion von Traversen, Rahmen- und Regalsystemen
- Für die Direktmontage an Decke, Wand und Boden oder für die Montage mit MPC- und MPR-Systemschienen als: Abstützwinkel, Auflagewinkel, Grundstütze, Knotenwinkel, Kreuzverband, Querabstützwinkel, Stützwinkel, Verbindungselement, Winkelkonsole

Ihre Vorteile

- Vielfältigste Montagemöglichkeiten in Verbindung mit MPC- und MPR-Systemschienen
- Ergibt stabile Knoten- und Winkelverbindungen
- Für beliebig anordnenbare Schienenöffnung

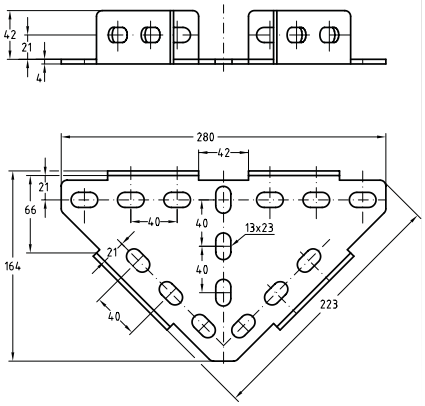

Typ 2

Typ	Ausführung	Für Profile	Material	**Artikel-Nr.**	Abgabeeinheit	Mengeneinheit
2	280 x 164 x 4 mm	38/40, 40/60, 41/21-41/124	V2A	**113595**	1	Stück

Konstruktionswinkel

Edelstahl

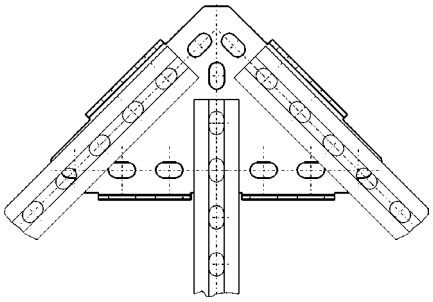

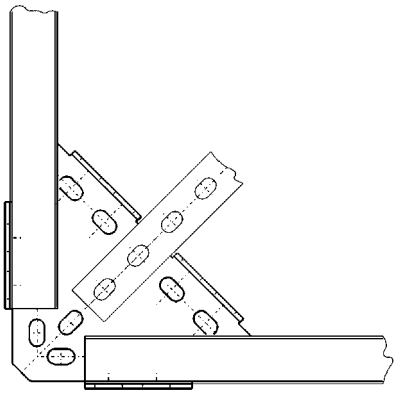

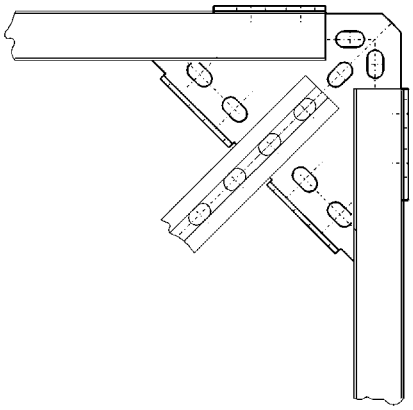

Als Knotenblech, die beliebige Anordnung des Montageschlitzes der MPC-Systemschienen garantiert eine Vielzahl von Montagemöglichkeiten zur optimalen Problemlösung

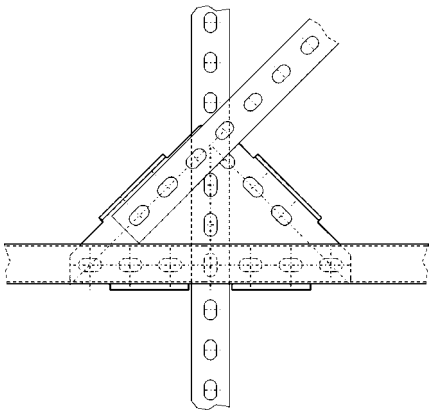

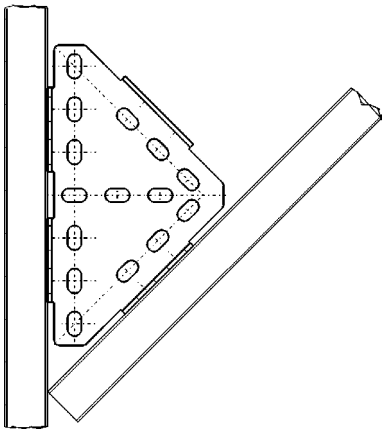

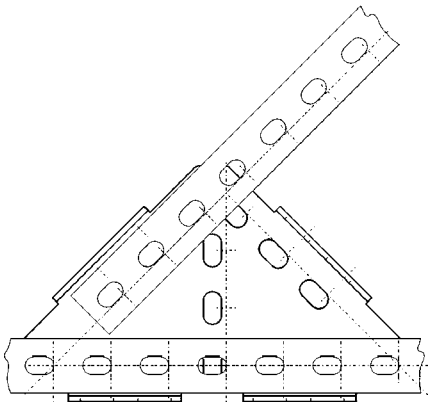

Als 45°-Abstützung, wahlweise Montage mit innen oder außen angeordneter MPC-Systemschiene

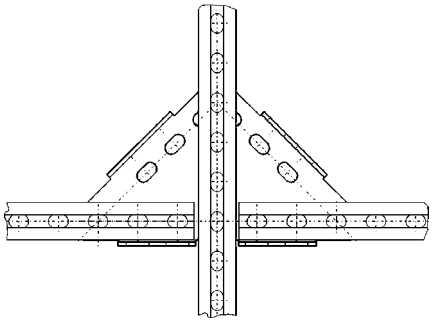

Als Kreuzverband, auch mit durchlaufender MPC-Systemschiene möglich

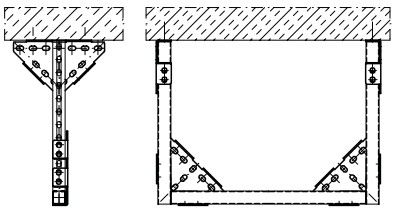

Als Querabstützung zur seitlichen Versteifung

01/2025