MÜPRO

# Equerre plate MPT

**galvanisée à chaud**

## Application

- Equerre galvanisée à chaud pour le montage des profilés MPT

## Avantages

- Assemblage rapide par boulon rail MPT
- Une galvanisation à chaud de haute qualité pour une utilisation intérieure et extérieure

Pour profils Q50, Q100, Q150 (longueur 320 mm)

Pour profils Q50, Q100, Q150 (longueur 200 mm), Q80

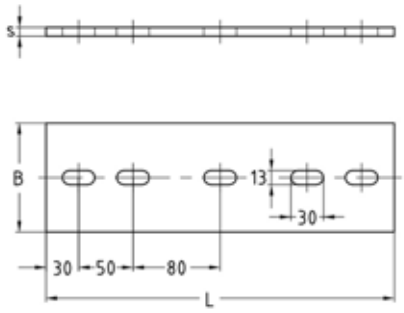


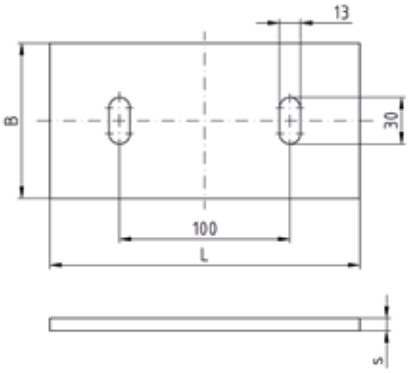


Pour profils Q50, Q100, Q150 (longueur 200 mm)

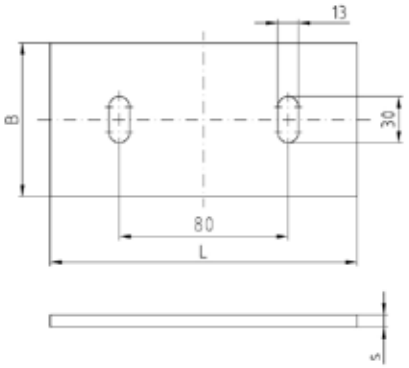


Pour profil Q80

| Pour profils | Longueur L [mm] | Épaisseur s [mm] | Dimensions B [mm] | Poids [kg] | **Code article** | Condition-nement | Unité |
|---|---|---|---|---|---|---|---|
| Q50-2,5, Q100-2,5, Q100-3,5, Q150-2,5 | 200 | 8 | 100 | 1,22 | **148007** | 1 | Pièce |
| | 320 | | | 2,02 | **151337** | | |
| Q80-2,0 | 160 | | 80 | 0,779 | **167321** | | |

06/2024