MPT-Trägerplatten

feuerverzinkt

Anwendung

- Stabile feuerverzinkte Platten zur Verbindung von MPT-Tragprofilen mit Stahlbaukonstruktionen

Ihre Vorteile

- Hoher Korrosionsschutz durch normgerechte Feuerverzinkung gewährleistet den flexiblen Einsatz im Außen- und Innenbereich
- Durch breite Auflagefläche besonders sichere Kraftübertragung
- Passend für Trägerflanschdicken bis 24 mm

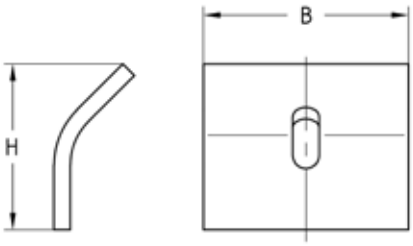

Produktleistungen

Für Profile	Größe Hammer-kopfschraube	Max. empfohlene Belastung Zug Fz [N]	Max. empfohlene Belastung quer FQ [N]	Anzugsdreh-moment [Nm]
Q50-2,5, Q100-2,5, Q100-3,5, Q150-2,5	M12 x 60 mm	5.000	1.500	65
Q80-2,0				

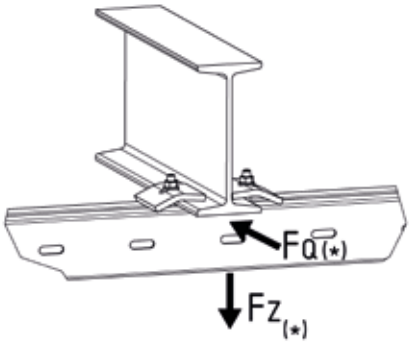

(*) Die maximal empfohlenen Lasten Fz und FQ sind für die Befestigungen mit zwei MPT-Trägerplatten

Für Profile	Maße [mm] B	Maße [mm] H	Gewicht [kg]	**Artikel-Nr.**	Abgabeeinheit	Mengeneinheit
Q50-2,5, Q100-2,5, Q100-3,5, Q150-2,5	100	81,2	0,66	**131607**	1	Stück
Q80-2,0	80		0,53	**169017**		

01/2025